EDITECA

CURSO ONLINE

Revit Familias Experto MEP (III)

Objetos BIM / Familias



¡Sumérgete en el mundo BIM, Building Information Modeling!

En el curso de Familias Experto MEP (III) aprenderás a dominar la creación avanzada de familias para sistemas MEP (Mecánicos, Eléctricos y de Fontanería) en entornos colaborativos.
Está diseñado para quienes ya tienen conocimientos previos en Revit y buscan dar un paso más en el modelado profesional y detallado de instalaciones técnicas.
A lo largo del curso, se profundizará en casos prácticos complejos, estrategias de modelado paramétrico y trucos útiles para optimizar tu flujo de trabajo dentro del entorno BIM. Este programa ha sido creado para mejorar tanto la precisión técnica como la eficiencia en la creación de contenido MEP.

Ver vídeo de introducción

Temario / Módulos

- MÓDULO 0. MATERIALES DEL CURSO
- MÓDULO 1. LIMITACIONES FAMILIAS MEP
- MÓDULO 2. FÓRMULAS EXPERTAS EN FAMILIAS MEP: CASOS DE ESTUDIO
- MÓDULO 3. CONECTORES MEP TRUCOS Y CONSEJOS
- MÓDULO 4. PREPARACIÓN Y GESTIÓN DE NUBES DE PUNTOS AS-BUILT PARA ELEMENTOS MEP
- MÓDULO 5. EQUIPOS ELÉCTRICOS MODULARES
- MÓDULO 6. ADAPTABILIDAD DE VÁLVULAS Y ACCESORIOS MEP
- MÓDULO 7. UNIONES MEP I: COMPORTAMIENTO DE ENRUTAMIENTOS
- MÓDULO 8. UNIONES MEP II: CREACIÓN AVANZADA SEGÚN CATÁLOGOS
- MÓDULO 9. UNIONES MEP III: INTEGRACIÓN DE COMPONENTES COMPLEJOS
- MÓDULO 10. HACKS Y TRUCOS PRÁCTICOS DE FAMILIAS MEP
- MÓDULO 11. CONTENEDORES MEP: GESTIÓN Y VERSIONADO EN ENTORNOS COLABORATIVOS
- MÓDULO 12. GESTIÓN Y OPTIMIZACIÓN DE PIEZAS DE FABRICACIÓN MEP
- MÓDULO 13. INGENIERÍA INVERSA DE FAMILIAS MEP: EQUIPOS Y ACCESORIOS

Docente del curso



Juan Francisco Ángel

· Arquitecto BIM
· Autodesk Expert Elite
· Bim Manager

→ VER Perfil en LinkedIN

Duración

Teoría + práctica : **40 horas** | Proyecto final del curso: **5 horas**

Tienes **12 meses de acceso al curso** y tutorías ilimitadas.
¡Puedes empezar el curso cuando quieras!

Requisitos

Revit Familias Básico (I) y Revit Familias Avanzado (II) o tener un conocimiento básico de modelado en Revit.

Certificaciones

EDITECA

Tras terminar tu formación recibirás un diploma de Editeca, centro de formación oficial inscrito como entidad de formación por la comunidad de Madrid.

AUTODESK

Obtendrás un diploma oficial de Autodesk y te prepararemos con un curso online gratuito para el examen oficial de Autodesk REVIT Certified Profesional.

Accredible

Credencial y certificados seguros con tecnología blockchain.

¿Por qué aprender a dominar Familias MEP en Revit?

El dominio avanzado de **Familias MEP en Revit** ha dejado de ser una habilidad opcional para convertirse en una **competencia clave** dentro del entorno BIM. Contribuye directamente a mejorar la eficiencia, la coordinación de instalaciones, y la calidad de los proyectos.

Este curso está diseñado para ofrecer una formación práctica y estratégica sobre cómo **crear, gestionar e implementar familias MEP avanzadas**, potenciando la productividad, la automatización y la estandarización de procesos dentro de proyectos reales.

¿Qué aprenderás?

Este curso te guiará desde los principios fundamentales del modelado de familias MEP hasta la resolución de casos complejos, a través de los siguientes módulos descritos acontinuación:

Limitaciones de Familias MEP
Comprende los límites y comportamientos específicos de las familias MEP en Revit para evitar errores comunes y optimizar tus modelos.

Fórmulas Expertas en Familias
Aprende a trabajar con parámetros complejos y condicionales que permiten automatizar comportamientos dentro de tus familias.

Conectores MEP
Domina el uso de conectores eléctricos, mecánicos y de fontanería para garantizar la funcionalidad real de los sistemas.

Nubes de Puntos y As-Built
Aprende a utilizar nubes de puntos para modelar con precisión instalaciones existentes y aplicar procesos de captura de la realidad.

Sistemas Modulares y Componentes Complejos
Crea equipos eléctricos y accesorios adaptables a distintos sistemas con múltiples opciones de conexión.

Uniones, Catálogos y Subfamilias
Diseña conexiones específicas usando catálogos técnicos y estrategias de integración inteligente.

Entornos Colaborativos
Gestionacontenedoresdefamilias,trabajoenequipo ycontroldeversionesenentornosBIMcolaborativos.

Optimización para Fabricación
Prepara familias para procesos de prefabricación, fabricación y coordinación con obra.

¿A quién va dirigido?

Este curso está pensado para profesionales del entorno BIM que quieran especializarse en instalaciones técnicas (MEP), como:

- **Modeladores BIM y delineantes** que buscan dominar Revit en su nivel más técnico.
- **Arquitectos e ingenieros** que diseñan sistemas mecánicos, eléctricos o de fontanería.
- **Coordinadores BIM** que desean mejorar la calidad de sus entregables.
- **Estudiantes avanzados** que quieren adquirir habilidades diferenciadoras en el sector AEC.

Resultados esperados

Al finalizar el curso, serás capaz de:

- Comprender a fondo el comportamiento de las familias MEP en Revit
- Diseñar y crear familias complejas con conectores funcionales
- Optimizar sistemas de instalaciones en proyectos reales.
- Colaborar en entornos compartidos usando contenedores y metodologías BIM.
- Aplicar tu conocimiento tanto en diseño como en ejecución y prefabricación.

Domina una de las competencias más demandadas del sector BIM y lleva tus proyectos al siguiente nivel con Familias MEP Avanzadas en Revit.
¡Haz que tu modelado marque la diferencia!

Todo lo que necesitas para modelar sistemas MEP avanzados en Revit



REVIT FAMILIAS EXPERTO MEP (III)

Temario del curso

MÓDULO 0
MATERIALES DEL CURSO
- Materiales PDF descargables y recursos

MÓDULO 1
LIMITACIONES FAMILIAS MEP
- Tipos de familia y limitaciones en Revit MEP
- Reglas y restricciones de diseño
- Casos prácticos de errores comunes

MÓDULO 2
FÓRMULAS EXPERTAS EN FAMILIAS MEP: CASOS DE ESTUDIO
- Fórmulas básicas y avanzadas
- Parámetros condicionales y funciones personalizadas
- Aplicación práctica: familias con fórmulas complejas
- Casos de estudio reales

MÓDULO 3
CONECTORES MEP: TRUCOS Y CONSEJOS
- Qué son los conectores MEP y cómo configurarlos
- Tipos de conectores: eléctricos, mecánicos, fontanería
- Conectores múltiples y jerarquías
- Trucos para mejorar la conectividad
- Resolución de errores comunes

MÓDULO 4
PREPARACIÓN Y GESTIÓN DE NUBES DE PUNTOS AS-BUILT PARA ELEMENTOS MEP
- Importación de nubes de puntos
- Gestión y alineación de datos escaneados
- Modelado basado en nubes de puntos
- Casos de uso en instalaciones existentes

MÓDULO 5
EQUIPOS ELÉCTRICOS MODULARES
- Familias de cuadros eléctricos y dispositivos modulares
- Parametrización avanzada
- Ejemplo: creación paso a paso de una familia modular

MÓDULO 6
ADAPTABILIDAD DE VÁLVULAS Y ACCESORIOS MEP
- Modelado de válvulas con múltiples tipos de conexión
- Adaptación automática a sistemas
- Uso de parámetros compartidos
- Optimización de familias reutilizables

MÓDULO 7
UNIONES MEP I: COMPORTAMIENTO DE ENRUTAMIENTOS
- Configuración de uniones en tuberías y conductos
- Enrutamientos automáticos vs manuales
- Casos donde Revit falla y cómo solucionarlo

MÓDULO 8
UNIONES MEP II: CREACIÓN AVANZADA SEGÚN CATÁLOGOS
- Importación de datos de fabricantes
- Creación de uniones específicas desde cero
- Inclusión de información técnica y conexiones

MÓDULO 9
UNIONES MEP III: INTEGRACIÓN DE COMPONENTES COMPLEJOS
- Componentes con múltiples conectores
- Subfamilias integradas
- Parámetros condicionales para múltiples configuraciones

MÓDULO 10
HACKS Y TRUCOS PRÁCTICOS DE FAMILIAS MEP
- Automatización con parámetros
- Gestión de visibilidad avanzada
- Reutilización de familias con eficiencia
- Resolución de errores de carga y conexión

MÓDULO 11
CONTENEDORES MEP: GESTIÓN Y VERSIONADO EN ENTORNOS COLABORATIVOS
- Estructuración de familias en archivos compartidos
- Buenas prácticas para equipos de trabajo
- Gestión de versiones y documentación interna

MÓDULO 12
GESTIÓN Y OPTIMIZACIÓN DE PIEZAS DE FABRICACIÓN MEP
- Introducción a las piezas de fabricación
- Exportación a prefabricación y taller
- Coordinación entre diseño y ejecución

MÓDULO 13
INGENIERÍA INVERSA DE FAMILIAS MEP: EQUIPOS Y ACCESORIOS
- Componentes de incendio: objetos, conjuntos y conexiones
- Cámaras de seguridad: orientación del cuerpo y ajuste del montaje
- Pases de instalaciones, curvas y uniones: fórmulas y geometría
- Tanques, acumuladores y climatización: geometría y posición de conectores
- Grifería y válvulas: nombre, geometría, puertos y función
- Medidores de gas: mismos nombres, distintos consumidores
- Reguladores de gas: alternativas de orientación y tamaño
- Bombas y ducha: qué parametrizar y qué mantener fijo
- Piscinas y albercas: variantes, geometría y datos de equipos y accesorios

EJERCICIO FINAL + EXAMEN
Pon a prueba todo lo aprendido.
- Desarrolla un proyecto con unos mínimos exigidos.

Imágenes de presentación

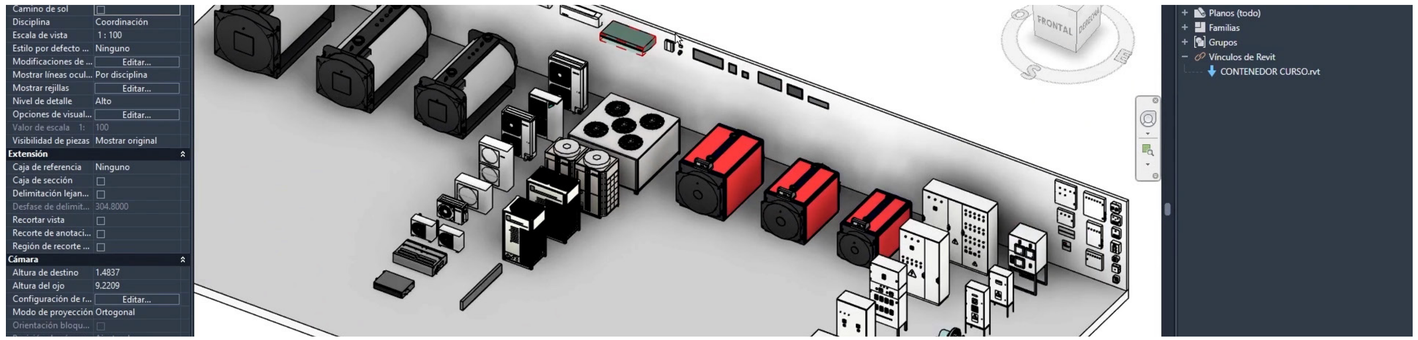

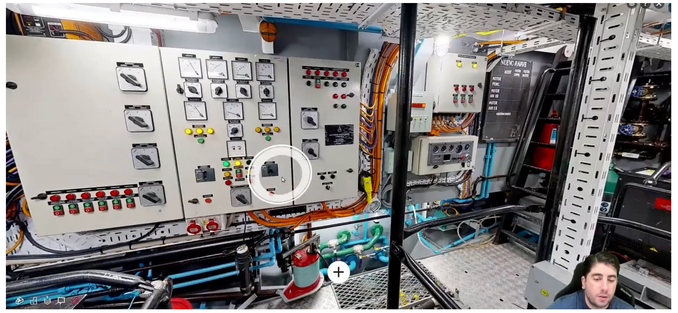

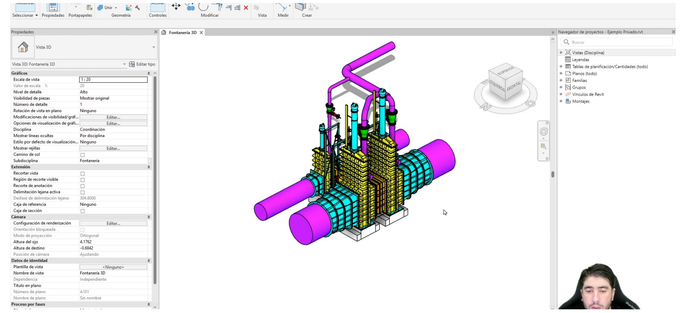

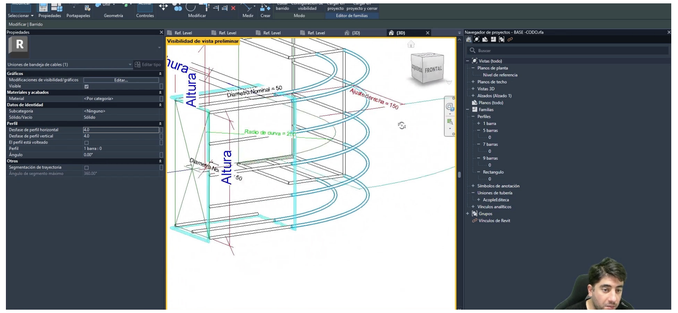

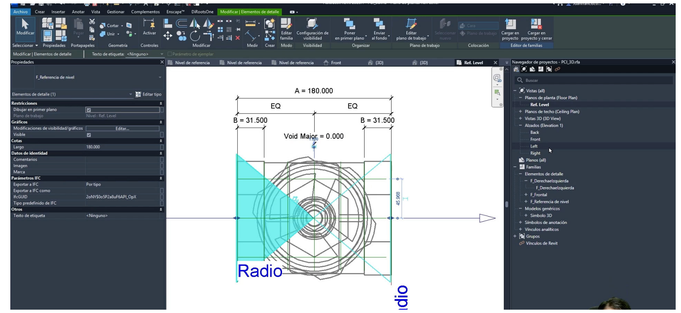

Somos #genBIM

EDITECA es la Escuela de formación online de Diseño, Ingeniería, Nuevas Tecnologías y Arquitectura.

Implusamos expertos en BIM



FORMACIÓN 100% PERSONALIZADA

Tú compones tu formación a tu medida, elige las áreas o disciplinas que sean de tu interés para que el máster se adapte a tus necesidades



TÚ DECIDES: FÓRMATE CUÁNDO, DÓNDE Y CÓMO QUIERAS

Con nuestra formación flexible, el aprendizaje se adapta a tu ritmo de vida. Accede a contenidos innovadores desde cualquier lugar y organiza tu tiempo como prefieras.



EVOLUCIONA SIN LÍMITES: FORMACIÓN DE VANGUARDIA

Contenido en evolución constante: formación siempre actualizada para Mantenerte a la vanguardia del sector con nuestra formación de metología asíncrona.



APRENDE DE LOS MEJORES: FORMACIÓN IMPARTIDA POR EXPERTOS DEL SECTOR

Sumérgete en un aprendizaje de calidad guiado por profesionales en activo, líderes en sus campos. Garantizamos una experiencia enriquecedora y práctica que conecta directamente con las exigencias reales del mercado.



ACOMPAÑAMIENTO PERSONALIZADO: SOPORTE DEDICADO PARA CADA ALUMNO/A

Estamos contigo en cada paso de tu aprendizaje. Nuestro equipo de académico está siempre disponible para resolver tus dudas, orientarte y asegurarte una experiencia formativa fluida y satisfactoria, al igual que nuestros profesores/as a través del foro del campus virtual.



COMUNIDAD ALUMNI EDITECA: IMPULSA TU FUTURO

Conecta y Crece con Alumni Editeca.

Únete a una red exclusiva de antiguos alumnos/as Editeca donde el networking se transforma en oportunidades reales. Comparte experiencias, crea sinergias y accede a recursos clave para tu empleabilidad. Juntos, seguimos construyendo el éxito más allá de la formación.



EDITECA

www.editeca.com